Serie 8, Droogkast met warmtepomp, 9 kg
WRB247C6FG

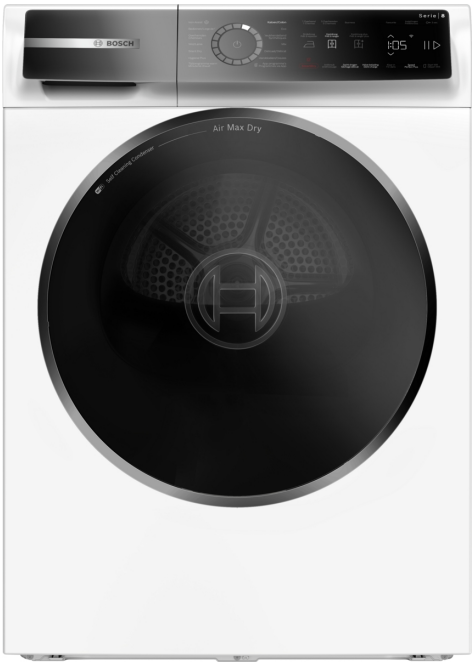

Optionele toebehoren

WMZ20610	Wolkorf
WTZ2800	Verbindingsset met werkvlak
WTZPW30D	Voetstuk met onderlade

De droogkast met energie-efficiëntieklasse A, Self Cleaning Condenser en Air Max Dry bespaart energie en vermindert kreuken dankzij Iron Assist.

- **Energie-efficiëntieklasse A**: bespaar tot 77% energie.
- **Self Cleaning Condensor**: houdt de condensor pluisvrij om optimale energie-efficiëntie te garanderen.
- **Air Max Dry**: perfecte droogresultaten met geoptimaliseerde luchtstroom en laag energieverbruik.
- **Auto Dry**: droogt automatisch tot de gewenste droogheid.
- **Reversible Drum Plus**: minimaliseert knopen en kreukels dankzij de draaiing van de trommel in beide richtingen.

Technische gegevens

Inbouw/vrijstaand: ..... Vrijstaand
Afneembaar bovenblad: ..... Neen
Deurscharnier: ..... Rechts verwisselbaar
Lengte elektriciteitssnoer: ..... 145 cm
Afmetingen van het toestel (hxbxd): ..... 842x598x627 mm
Nettogewicht: ..... 53.8 kg
Fluorinated greenhouse gases: R290
Hermetically sealed equipment: ..... Ja
EAN-code: 4242005528431
Aansluitvermogen: ..... 850 W
Minimale smeltveiligheid: ..... 10 A
Spanning: ..... 220-240 V
Frequentie: ..... 50 Hz
Capaciteit: ..... 9.0 kg
Energieklasse[1]: ..... A
Gewogen energieverbruik per cyclus (EU 2017/1369): ..... 0.79 kWh/cycle
Gewogen energieverbruik per 100 cycli (EU 2017/1369): 79 kWu/100 cycli
Condensatie-efficiëntie (EU 2017/1369): ..... 95 %
Programmaduur halve capaciteit (EU 2017/1369): 3:15
Programmaduur nominale capaciteit (EU 2017/1369): 4:25

4 242005 528431

[1] Schaal van energie-efficiëntieklassen van A tot G

Serie 8, Droogkast met warmtepomp, 9 kg
WRB247C6FG

De droogkast met energie-efficiëntieklasse A, Self Cleaning Condenser en Air Max Dry bespaart energie en vermindert kreuken dankzij Iron Assist.

Algemene informatie

- Energie-efficiëntieklasse[1]: A
- Energieverbruik[2]: 79 kWh
- Vulgewicht[3]: 9 kg
- Programmaduur[3]: 4:25 u:min
- Geluidsniveauklasse: A (op een schaal van A tot D)
- Geluidsniveau[3]: 57 dB (A) re 1 pW
- Condensatie-efficiëntieklasse: A (op een schaal van A tot D)
- Condensatie-efficiëntie[3]: 95%

Programma's

- Standaard programma's: Katoen, Kreukherstellend
- anti-kreukprogramma Iron Assist: minder strijkwerk dankzij stoom op droge kleding
- Vermindert het verstrikt raken van de was dankzij Reversible Drum Plus
- programma's via de app: drying in the basket, Down fast, Super 40', Sport, Impregnation, Wol, Tijdprogramma koud
- Speciale programma's: App, Katoen, Bedlinnen, Overhemden, Katoen eco, Fijn, Handdoeken, Hygiene, Iron Assist, Mix, Night Dry, Wolprogramma, Kreukherstellend, Tijdprogramma warm

Opties

- Home Connect: Monitoring en beheer op afstand, Energie Management, extra programma's downloaden. Houd je apparaat altijd up-to-date met firmware updates.
- Smart Dry: perfect droogprogramma op basis van laatste wascyclus.
- Speed Perfect Plus: bespaar tot 44%* droogtijd met onze snelste droger
- Optie halve belading: verbeterd droogproces bij kleine belading.
- Antikreukfase 120 min. bij afloop van het programma
- TouchControl-toetsen: 1 shirt, 5 shirts, basic setup, Strijkdroog, Business, Kastdroog, Kastdroog extra, Eindtijduitstel tot, Halve belading, Child lock, Antikreuk, MyFavourite, Aan/Uit, Home Connect, Delicaat, SmartDry, Start / Bijvullen / Pauze, SpeedPerfect, Eindtijduitstel tot 24 u

Uitrusting en comfort

- selfCleaning Condenser
- Air Max Dry: perfecte droogresultaten met geoptimaliseerde luchtstroom en lager energieverbruik.
- Elegant en ergonomisch gekanteld bedieningspaneel voor eenvoudig gebruik
- Zorgt goed voor je kleding dankzij tot 25%** lagere droogtemperaturen
- EcoSilence Drive: Nieuwe motor die een lange levensduur combineert met een uitzonderlijk stille werking
- Beladingsadvies
- Bijvulindicatie
- AutoDry: vochtgestuurde droogprogramma's
- Digital Control Ring voor de bediening
- Sensitive Drying System: grote inox trommel voor een betere bescherming van het textiel, wasmeenemers in SoftDesign
- AntiVibration design: uitzonderlijk stil en stabiel
- Geen wolkorf
- Trommelverlichting met LED
- Aansluitset voor afvoer van het condenswater
- Kinderbeveiliging
- Geluidssignaal bij afloop van het programma
- Verbruiksmeter: telt het aantal voltooide programma's
- Draaideur met zijdelingse opening - scharnieren rechts, Verwisselbaar
- Kleur van de deur: black-chrome, black grey
- Metalen sluithaak

Technische specificaties

- Onderschuifbaar, onder werkblad van 85 cm hoog
- Afmetingen (H x B): 84.2 cm x 59.8 cm
- Toesteldiepte: 62.7 cm
- Toesteldiepte inclusief deur: 67.5 cm
- Toesteldiepte met open deur: 111.9 cm
- Warmtepomptechnologie met milieuvriendelijk koelmiddel R290

1 Op een schaal van energie-effiëntieklasse A tot G

[2] Gewogen gemiddeld energieverbruik in kWh per 100 droogcycli met het Eco-programma

[3] Eco-programma bij volle belading

*Vergelijking van de duur van het Katoen Kastdroog prorgamma met en zonder geactiveerde varioSpeed Plus-optie, gemeten volgens IEC 61121:2012. Het activeren van de varioSpeed Plus-optie kan leiden tot een verhoogd energieverbruik.

**Vergelijking van de aanbevolen temperatuur voor voorzichtig drogen volgens de internationale norm voor textielverzorging labels ISO 3758:2023 en de droogtemperatuur (°C) in eco-programma met volle lading (volgens EU 2023/2533)

Serie 8, Droogkast met warmtepomp, 9 kg
WRB247C6FG
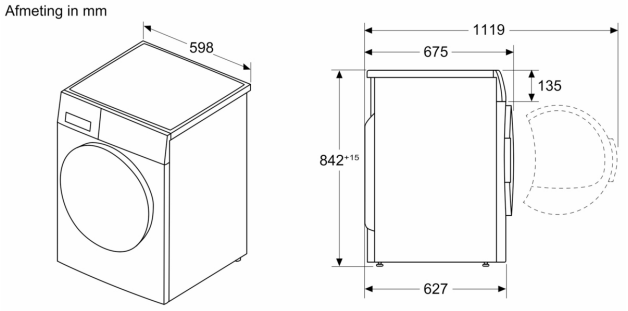
Afmeting in mm